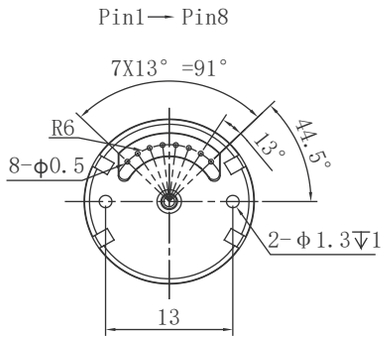

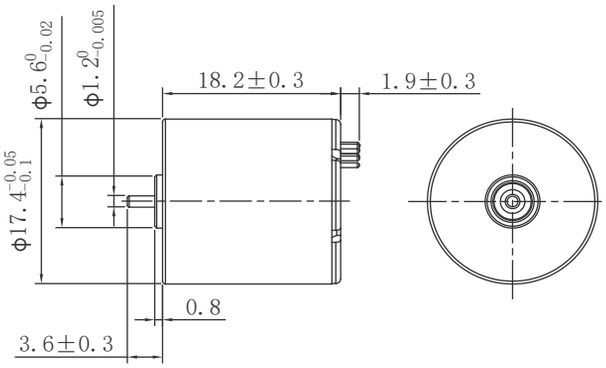

电机参数 Motor specifications		14C	56C	43C	69C
1 额定电压 (Nominal voltage)	V	7.4	7.4	12	12
2 空载转速 (No load speed)	rpm	34000	27000	27000	35000
3 空载电流 (No load current)	mA	200	180	130	100
4 额定转速 (Nominal speed)	rpm	29500	23300	23300	30000
5 额定转矩 (Nominal torque)	mNm	2.94	2.54	2.6	2.91
6 额定电流 (Nominal current)	A	1.59	1.13	0.73	0.98
7 堵转转矩 (Stall torque)	mNm	22.6	18.8	19.3	21.6
8 堵转电流 (Stall current)	A	10.88	7.18	4.55	6.59
9 相间电阻 (Terminal resistance)	Ω	0.68	1.03	2.64	1.82
10 转矩常数 (Torque constant)	mNm/A	2.03	2.56	3.31	3.21
11 速度常数 (Speed constant)	rpm/V	4594	3648	2250	2916
12 机械时间常数 (Mechanical time constant)	ms	3.56	3.4	5.13	3.84
13 转子惯量 (Rotor inertia)	gcm^2	0.24	0.24	0.24	0.24

可配减速箱 Optional gearbox

可配编码器 Optional encoder

端子数据 Terminal data

端子型号Terminal model：8Pin 排针

Pin 1 电机绕组Motor winding1	Pin 2 霍尔传感器Hall GND	Pin 3 霍尔传感器Hall sensor 1	Pin 4 霍尔传感器Hall sensor 3
Pin 5 电机绕组Motor winding2	Pin 6 霍尔传感器Hall Vcc 3.3~5V	Pin 7 霍尔传感器Hall sensor 2	Pin 8 电机绕组Motor winding 3

其他参数 Other specifications

工作温度范围 (Operating temperature range)	-20...+80°C	轴承类型 (Bearing type)	含油轴承 (Sleeve bearings)
极对数 (Number of pole pairs)	1	电机重量 (Weight of motor)	21g
相数 (Number of phases)	3		